108.993

Calendario perpétuo / Calendario de Adviento

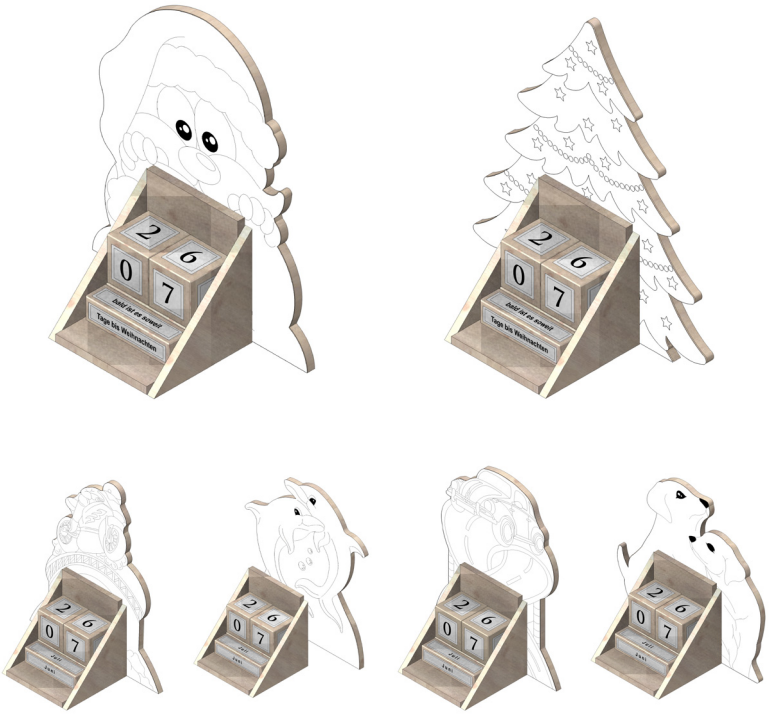

Herramientas necesarias:

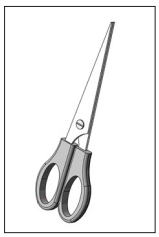
Tijeras

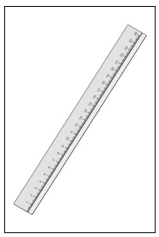
Regla

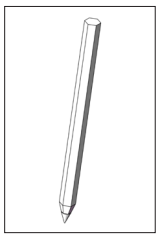
Lápiz

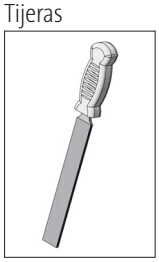
Lima de taller

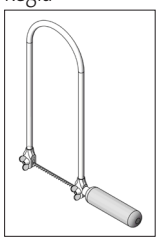
Sierra de marquetería

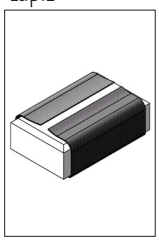
Papel de lija

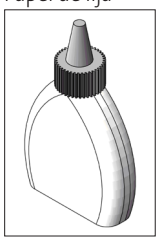
Cola para madera

NOTA:

Las maquetas de OPITEC, una vez terminadas, no deberían ser consideradas como juguetes en el sentido comercial del término. De hecho, se trata de material pedagógico adecuado para un uso didáctico. Es imprescindible la supervisión de un adulto. Kit no adecuado para niños menores de 3 años, dado que existe el riesgo de asfixia por piezas pequeñas.

Lista de piezas	Cantidad	Medidas (mm)	Aplicación	Nº de pieza
Listón de madera	1	250x15x15	Indicadores del mes	1
Dado de madera	2	30x30x30	Indicadores del día	2
Madera contrachapada	1	250x70x5	Repisa	3
Madera contrachapada	1	200x200x2	Motivo	4

OPITEC

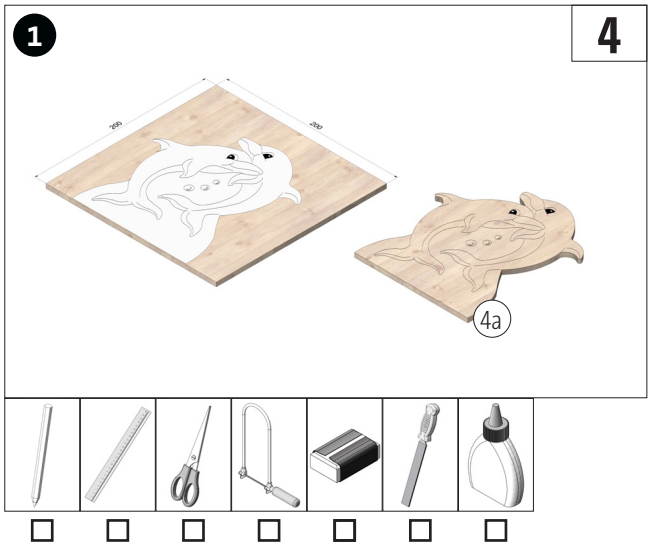
1
4
250
250
4a

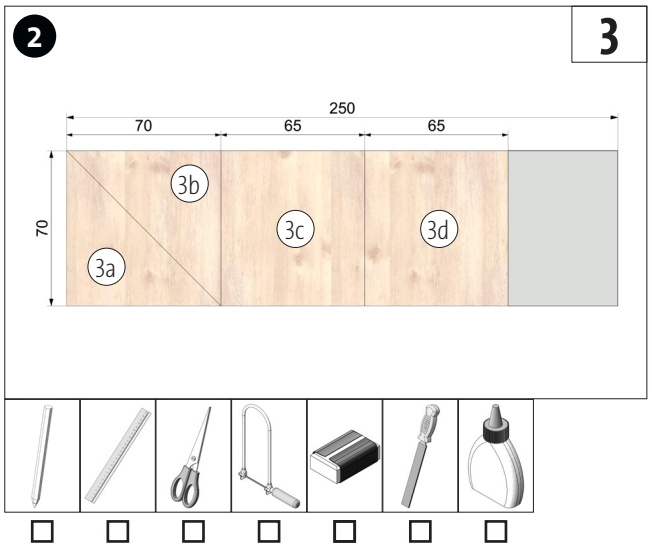
2
3
250
70
65
65
70
3a
3b
3c
3d

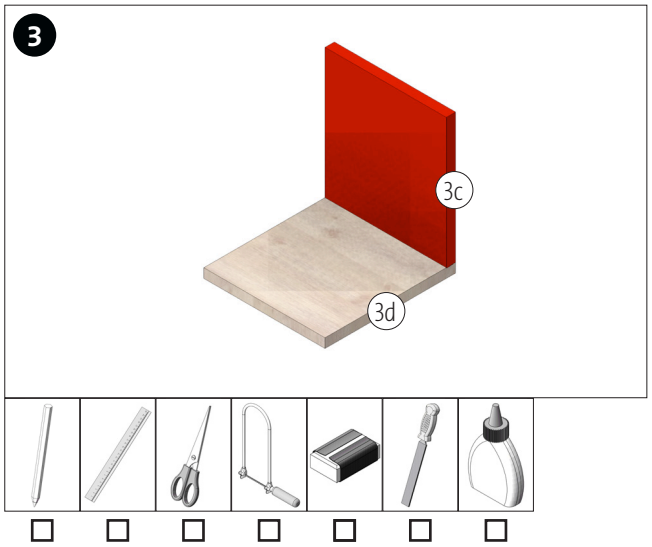
3
3c
3d

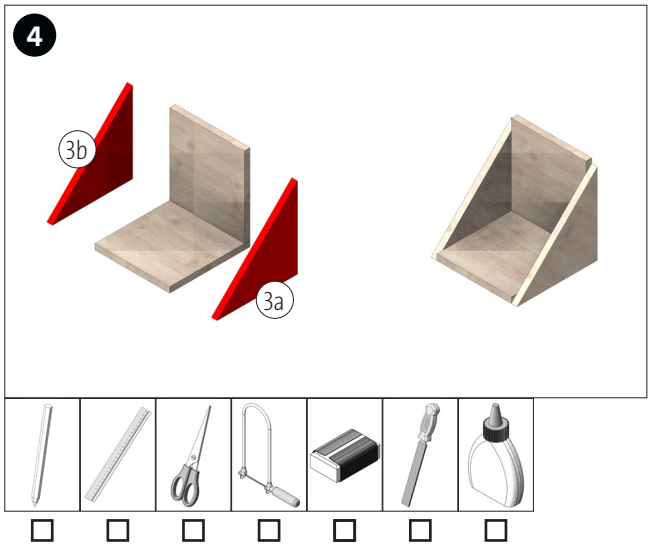
4
3b
3a

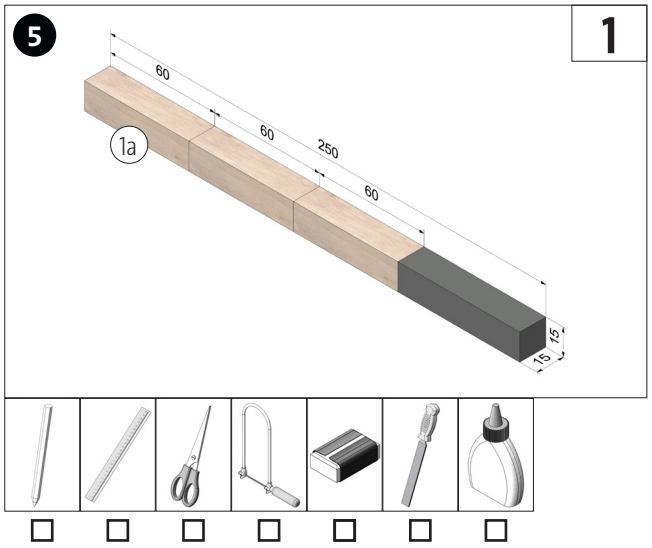
5
1
60
60
250
60
1a
15
15

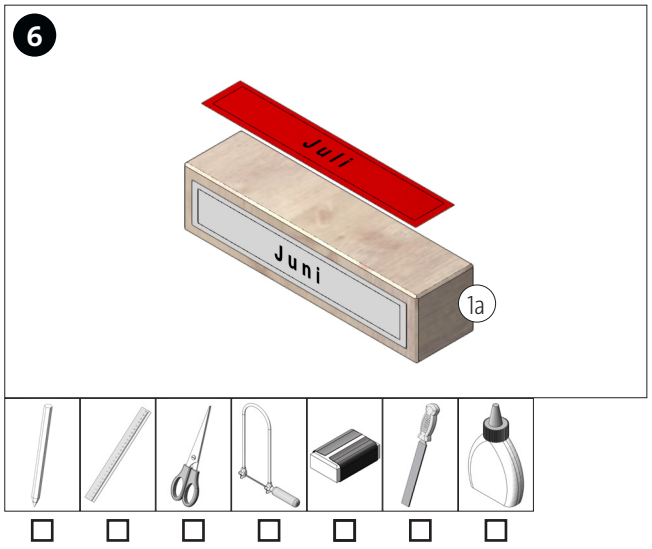
6
Juli
Juni
1a

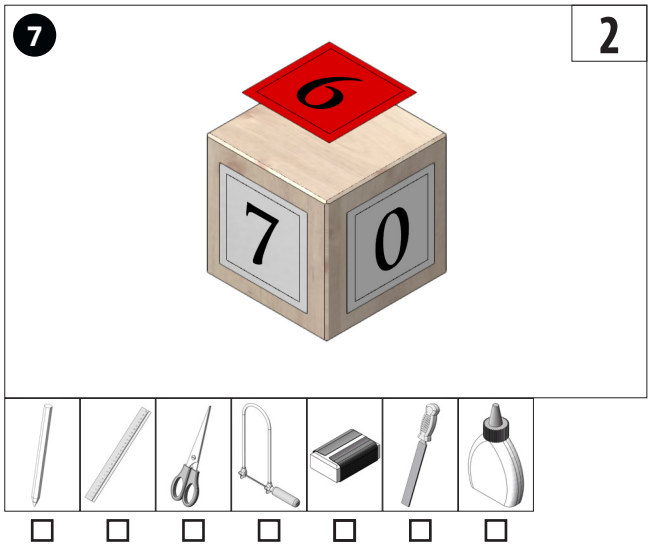
7
2
6
7
0

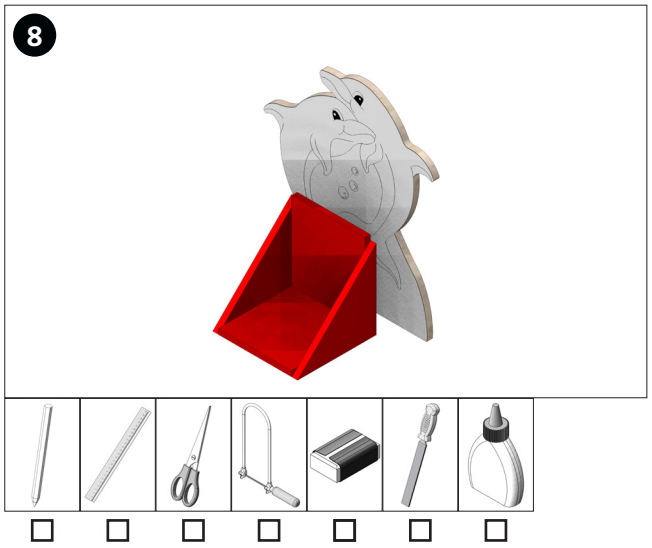
8

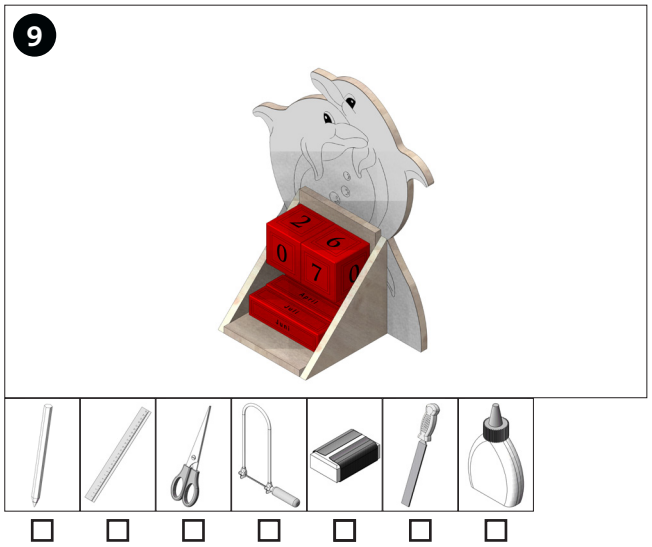
9

10